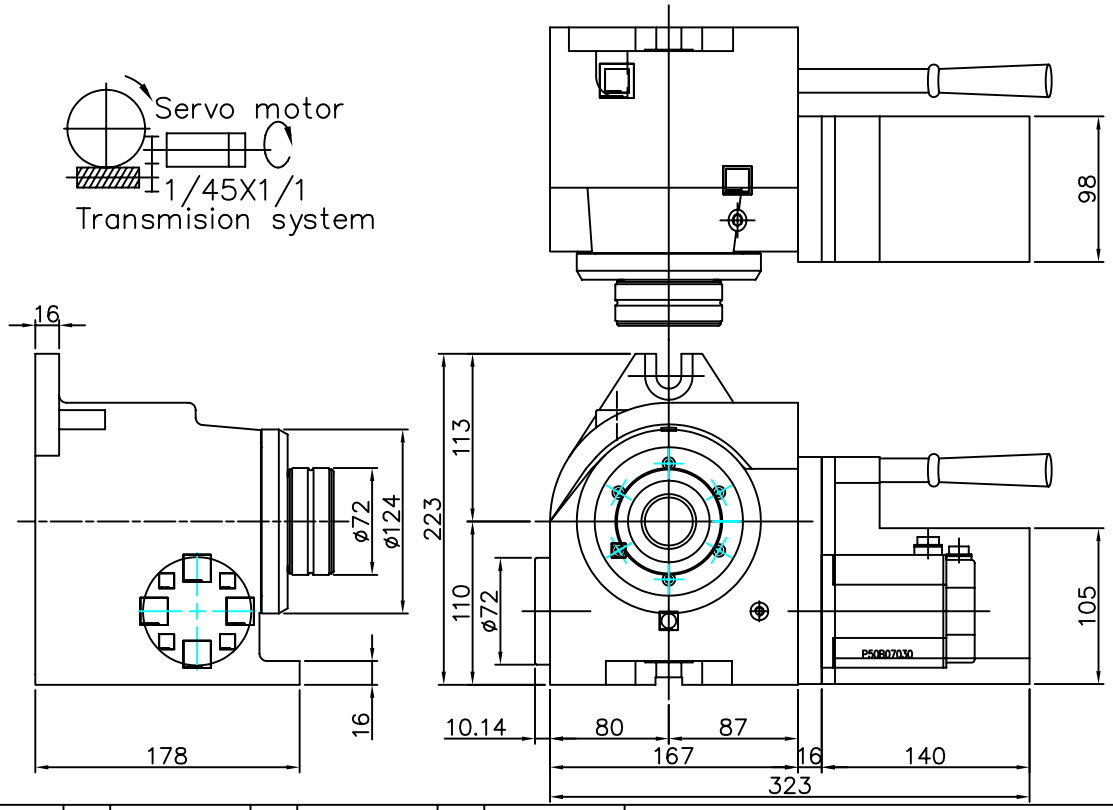


| 加工一般公差 | | 製圖 | | 設計 | | 審核 | | PARKSON _ÅÛu~Ñ÷??½q | | | | | |
|---|---|---|---|---|---|---|---|---|---|---|---|---|---|
| 1–4 | ó0.05 | 日期 | 95/08/09 | 日期 | 95/08/09 | 日期 | 95/08/09 | | | | | | |
| 4–16 | ó0.07 | 製程 | | | | | | 材質 | | 比例 | 1:3.5 | 名稱 | ~?T |
| 16–63 | ó0.1 | | | | | | | 備料 | | 件數 | | 圖號 | |
| 63–250 | ó0.2 | | | | | | | 熱處理 | | HRC | | 機種 | DMNC–5CA |
| 250–1000 | ó0.3 | | | | | | | 表面處理 | | 重量 | kg | | |
| 1000–1500 | ó0.5 | | | | | | | | | | | | |